Bidart

Інструкція з експлуатації



LACUNZA®

Lacunza вітає вас із вибором нашої продукції. Сертифікація ISO 9001 підтверджує нашу систему забезпечення якості та прагнення задовольняти потреби клієнтів.

Спираючись на понад 50 років досвіду, Lacunza використовує сучасні технології проєктування та виробництва. Ця інструкція допоможе правильно встановлювати й використовувати піч із належним комфортом та безпекою.

ЗМІСТ

Розділ	Стор.
1. ОПИС ПЕЧІ	3
1.1. Загальні технічні характеристики	3
1.2. Безпечні відстані	5
2. ІНСТРУКЦІЇ ДЛЯ МОНТАЖНИКА	6
2.1. Попередження для монтажників	6
2.2. Приміщення для встановлення	6
2.2.1. Вентиляція приміщення	6
2.2.2. Розташування печі в приміщенні	7
2.3. Встановлення печі	7
2.3.1. Підлога	7
2.3.2. Перевірка перед першим розпалюванням	7
2.3.3. Переміщення печі	7
2.3.4. Регулювання висоти й вирівнювання	7
2.3.5. Приєднання до димоходу	8
2.4. Димохід	8
2.4.1. Тип димоходу	8
2.4.2. Оголовок димоходу	9
3. ІНСТРУКЦІЇ З ЕКСПЛУАТАЦІЇ	10
3.1. Паливо	10
3.2. Складові частини печі	11
3.2.1. Органи керування	11
3.3. Розпалювання	12
3.4. Безпека	12
3.5. Завантаження палива	12
3.6. Робота печі	12
3.7. Видалення золи	13
3.8. Дефлектори	14
4. ОБСЛУГОВУВАННЯ ТА ВАЖЛИВІ ПОРАДИ	15
4.1. Обслуговування печі	15
4.1.1. Топкова камера	15
4.1.2. Внутрішня частина печі	15

4.1.3. Димовий патрубок	15
4.1.4. Пофарбовані сталеві та чавунні деталі	15
4.1.5. Скло дверцят топки	15
4.1.6. Регулятори подачі повітря	15
4.2. Обслуговування димоходу	16
4.3. Важливі поради	16
5. УСУНЕННЯ НЕСПРАВНОСТЕЙ	17
6. ОСНОВНІ ЗАПАСНІ ЧАСТИНИ	18
7. УТИЛІЗАЦІЯ ВИРОБУ	19
8. ДЕКЛАРАЦІЯ ЕКСПЛУАТАЦІЙНИХ ХАРАКТЕРИСТИК	20
9. МАРКУВАННЯ CE	23

1. ОПИС ПЕЧІ

Для забезпечення належної роботи печі уважно прочитайте інструкцію перед першим використанням. У разі запитань або проблем звертайтеся до продавця.

Для вдосконалення виробу виробник залишає за собою право вносити зміни без попереднього повідомлення шляхом оновлення цієї інструкції.

Ця піч призначена для безпечного спалювання дров за належних умов. УВАГА! Неправильне встановлення може призвести до тяжких наслідків.

Монтаж і регулярне обслуговування повинен виконувати уповноважений спеціаліст відповідно до законодавства країни та цієї інструкції.

1.1. Загальні технічні характеристики

Параметр	Од.	Bidart
Режим роботи печі	—	Переривчастий
Класифікація	—	Тип B
Рекомендоване паливо	—	Поліна (вологість <25%)
Функція непрямого опалення	—	Немає
Номінальна теплова потужність у приміщення (Pnom)	кВт	9
ККД за Pnom (ηnom)	%	77
Викиди CO при 13% O_2, Pnom	мг/м³	1054
Викиди NOx при 13% O_2, Pnom	мг/м³	112
Викиди OGC при 13% O_2, Pnom	мг/м³	66
Викиди твердих частинок PM при 13% O_2, Pnom	мг/м³	14
Оптимальна тяга димоходу, Pnom	Па	12
Температура димових газів, Pnom	°C	300
Температура газів на фланці патрубка, Pnom	°C	360
Періодичність завантаження, Pnom	год	0,75
Масова витрата димових газів, Pnom	г/с	8,5
Витрата букових дров, Pnom	кг/год	2,6
Температурний клас димоходу	—	T500
Топка: ширина	мм	550
Топка: глибина	мм	230
Топка: корисна висота	мм	230
Максимальна довжина дров	см	50
Опалюваний об'єм (45 Вт/м³), Pnom	м³	200
Місткість зольника	л	2
Маса печі	кг	120
Діаметр димового патрубка (dout)	мм	150
Регулювання тепловіддачі/температури	—	Одноступеневе; без контролю температури приміщення

Клас енергоефективності	—	A
Індекс енергоефективності (EEI)	—	102
Сезонна енергоефективність опалення (ηs)	%	67

Примітка. Значення у таблиці отримані за результатами випробувань відповідно до EN 16510 з дровами вологістю не більше 18% та за зазначених умов тиску.

УВАГА! Піч призначена для роботи лише з видами та вологістю палива, масою й періодичністю завантаження, тягою димоходу та способом монтажу, наведеними в цій інструкції. Порушення умов може спричинити пошкодження, скорочення строку служби тощо, на які гарантія Lacunza не поширюється.

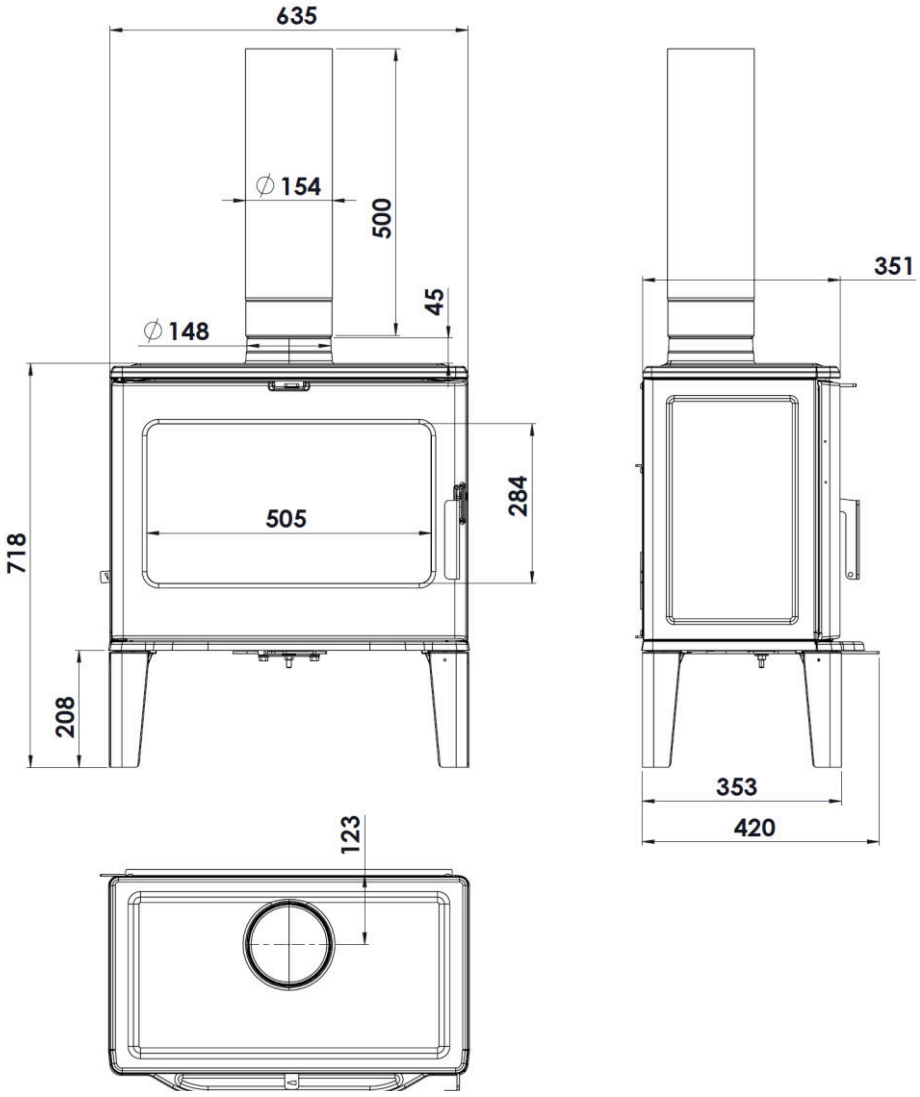

Рис. 1. Габаритні розміри печі Bidart, мм

1.2. Безпечні відстані

Обов’язково дотримуйтеся відстаней від печі до горючих матеріалів, указаних на схемі.

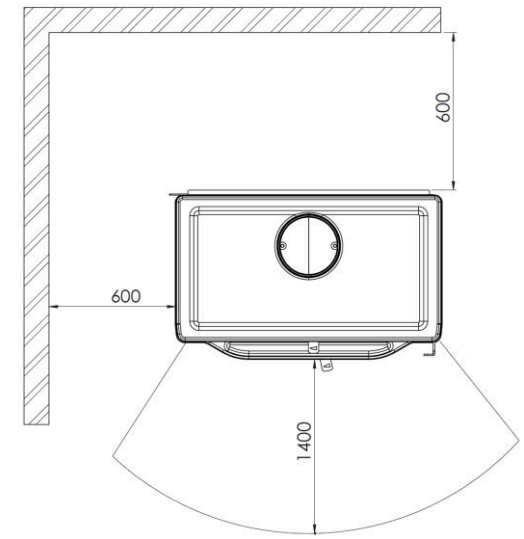

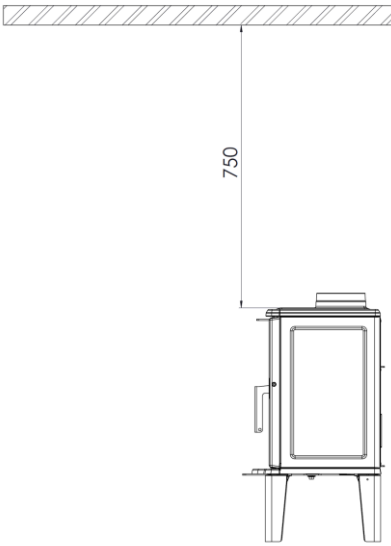

Горючі матеріали

materials

Bear in mind that it may even be necessary to protect non-combustible material in order to prevent breakage, deformation, etc., as a result of overheating if the non-combustible material is not designed to withstand high temperatures.

Пам’ятайте, що іноді необхідно захищати навіть негорючі матеріали, якщо вони не розраховані на високу температуру: перегрів може спричинити тріщини, деформації тощо.

2. ІНСТРУКЦІЇ ДЛЯ МОНТАЖНИКА

2.1. Попередження для монтажників

Під час встановлення печі необхідно дотримуватися всіх місцевих і національних правил, зокрема відповідних національних та європейських стандартів.

Монтаж має виконувати уповноважений фахівець.

Неправильне встановлення може спричинити пожежу, виділення шкідливих газів, пошкодження прилеглих конструкцій та інші небезпечні наслідки.

Відповідальність Lacunza обмежується постачанням виробу і не охоплює його встановлення.

2.2. Приміщення для встановлення

2.2.1. Вентиляція приміщення

Для роботи печі потрібен кисень (повітря). Забезпечте достатнє надходження повітря у приміщення, додаткове до повітря, потрібного для дихання людей.

Для підтримання належної якості повітря та запобігання небезпечному накопиченню продуктів горіння (насамперед CO_2 і CO) необхідно забезпечити повітрообмін.

У приміщенні постійно мають бути щонайменше дві відкриті назовні вентиляційні решітки або отвори: для припливу та витяжки.

Lacunza рекомендує додаткову площу перерізу отворів. Один слід розмістити високо, не далі 30 см від стелі, другий — низько, не далі 30 см від підлоги.

Обидві решітки повинні виходити назовні для надходження свіжого повітря. Розташовуйте їх так, щоб вони не могли випадково перекритися.

Мінімальна додаткова площа перерізу кожної решітки залежить від номінальної потужності:

Потужність печі (кВт)	Мін. переріз кожної решітки (см²)
P ≤ 10	70
10 < P ≤ 15	90
15 < P ≤ 20	120
20 < P ≤ 25	150
25 < P ≤ 30	180
30 < P ≤ 35	210
P > 35	240

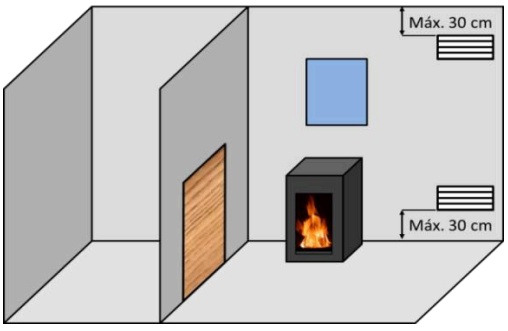

Figure No.2 - Guideline indications for ventilation grilles

Рис. 2. Рекомендоване розміщення вентиляційних решіток.

Експлуатуйте піч тільки із зачиненими дверцятами.

За наявності примусової механічної вентиляції приміщення перебуває під невеликим розрідженням. Потрібен окремий незакривний отвір для зовнішнього повітря площею щонайменше 90 см².

2.2.2. Розташування печі в приміщенні

Виберіть місце, що забезпечує ефективне поширення тепла завдяки конвекції та випромінюванню.

2.3. Встановлення печі

2.3.1. Підлога

Переконайтеся, що основа витримує повну вагу встановленої печі та її облицювання.

Не встановлюйте піч на горючі матеріали.

2.3.2. Перевірки перед першим розпалюванням

- Скло має бути цілим, без пошкоджень.
- Димовий канал має бути вільним від пакування та сторонніх предметів.
- Перевірте правильне положення дефлекторів.
- Перевірте стан ущільнень димового тракту.
- Перевірте щільне закривання дверцят.
- Усі рухомі деталі мають бути встановлені на свої місця.

2.3.3. Переміщення печі

1. Розпакуйте піч і зніміть захисне пакування.

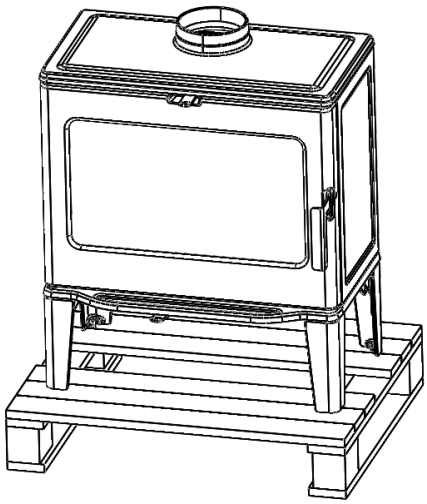

Рис. 3. Піч після зняття захисного пакування.

2. Відкрутіть чотири металеві пластини, якими ніжки закріплені до дерев'яної основи.

2. Unscrew the four metal sheets that secure the legs to the wooden base.

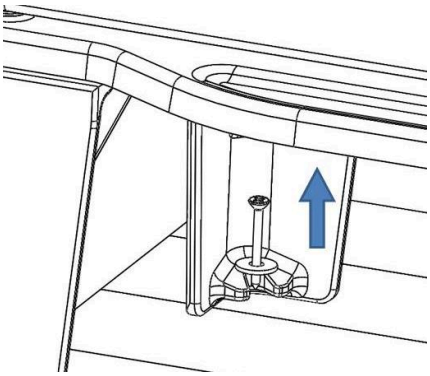

Figure No.4 - Close-up of the metal sheets that secure the legs to the wooden base

3. Move the stove to the desired

Рис. 4. Металеві кріпильні пластини ніжок.

3. Перемістіть піч у місце встановлення. Відстань від задньої частини печі до стіни має становити щонайменше 15 мм.

2.3.4. Регулювання висоти та вирівнювання

Піч необхідно виставити строго за рівнем горизонтально й вертикально, спереду та з боків. Використовуйте будівельний рівень.

2.3.5. Приєднання до димоходу

Піч під’єднують до димоходу спеціальними трубами, стійкими до продуктів згоряння (наприклад, з нержавіючої або емальованої сталі).

Вставте трубу всередину фланця патрубка та герметизуйте з’єднання вогнетривким герметиком або розчином.

Монтажник повинен надійно закріпити трубу, щоб вона не могла вийти з посадкового місця, зокрема внаслідок температурного розширення.

2.4. Димохід

Димохід має відповідати чинним нормативним вимогам.

Витяжку примусової механічної вентиляції заборонено під’єднувати до димоходу.

Для печі необхідний окремий димохід. Спільне використання одного димового каналу з іншим приладом заборонене.

2.4.1. Тип димоходу

Димохід виготовляють зі спеціальних матеріалів, стійких до продуктів згоряння (нержавіюча чи емальована сталь тощо).

Для печей без водяного теплообмінника теплоізольовані двостінні труби обов’язкові на вулиці та в холодних зонах. Усередині будівлі можливі одностінні труби, окрім ділянок, де нагрів може завдати шкоди.

Існуючий цегляний димохід потрібно гільзувати й теплоізолювати для забезпечення тяги.

Діаметр димоходу на всій довжині має відповідати діаметру вихідного патрубка печі.

Не допускайте потрапляння дощової води. Димохід повинен бути чистим і герметичним по всій довжині.

Висота димоходу — щонайменше 6 м. Оголовок не повинен перешкоджати виходу газів.

У разі зворотної тяги встановіть ефективний протизадувний ковпак, статичний оголовок, димосос або змініть конструкцію димоходу.

Не робіть поворотів на 90°, які суттєво знижують тягу. Кількість поворотів на 45° мінімізуйте: кожен відповідає втраті 0,5 м ефективної висоти. Горизонтальних ділянок слід уникати.

Піч розрахована на регульовану тягу 12–15 Па. Для її забезпечення потрібно встановити автоматичний стабілізатор тяги. Неконтрольована тяга може швидко пошкодити піч; такі пошкодження не покриває гарантія.

Вага димоходу не повинна спиратися на піч: це може пошкодити її верхню поверхню.

Димохід може нагріватися до високих температур. Посилюйте ізоляцію поблизу горючих матеріалів (балок, меблів тощо). Іноді захист потрібен навіть негорючим матеріалам, що не розраховані на перегрів.

Усі частини димоходу мають бути доступними для очищення.

2.4.2. Оголовок димоходу

Верхній край димоходу має підніматися над покрівлею, коником або перешкодою на даху щонайменше на 1 м.

clear the roof, the roof ridge or any obstacle located on the roof by at least 1m.

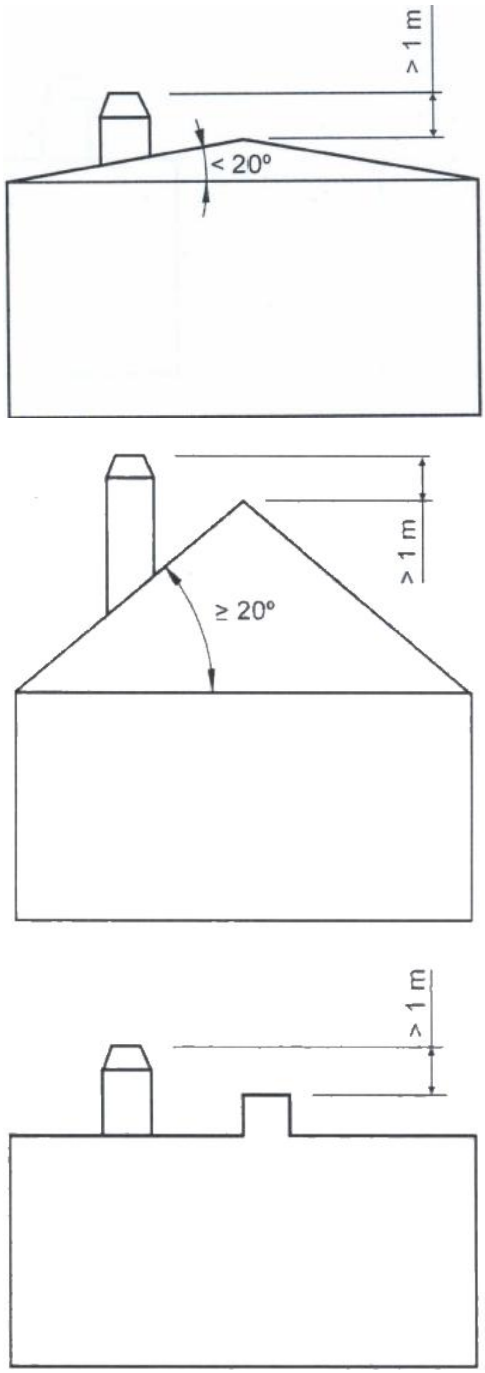

Рис. 5. Висота оголовка відносно коника даху.

Оголовок повинен бути вище найвищої точки сусідніх будівель або перешкод у радіусі 10 м більш ніж на 1 м.

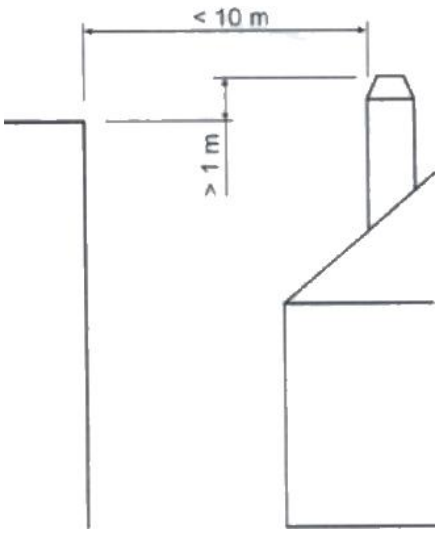

Figure No.6 - Distances between the chimney crown and objects within a 10m radius

Рис. 6. Відстані до перешкод у радіусі 10 м.

Оголовок має бути вищим за прилеглі будівлі чи перешкоди, що розташовані в радіусі від 10 до 20 м.

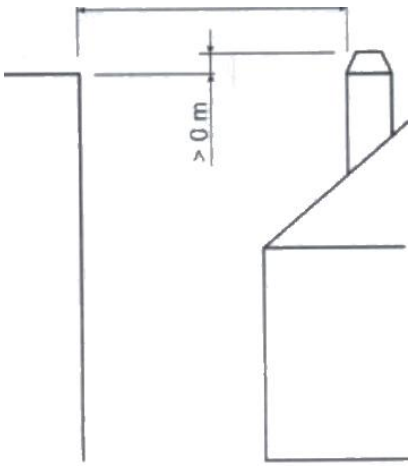

Figure No.7 - Distances between the chimney crown and objects within a radius of between 10 and 20m

Рис. 7. Відстані між оголовком димоходу та перешкодами в радіусі 10–20 м.

3. ІНСТРУКЦІЇ З ЕКСПЛУАТАЦІЇ

Виробник не відповідає за пошкодження, спричинені невідповідним паливом, несанкціонованими змінами конструкції або способом встановлення. Використовуйте лише оригінальні запасні частини.

Під час експлуатації дотримуйтеся всіх місцевих і національних правил, включно з відповідними стандартами.

Тепло передається випромінюванням і конвекцією через передню та зовнішні поверхні печі.

3.1. Паливо

Піч не призначена для спалювання відходів. Не застосовуйте нерекомендоване паливо.

- Використовуйте сухі дрова (вологість до 16%), заготовлені щонайменше 2 роки тому, без смоли, що зберігалися під накриттям у провітрюваному місці.
- Перевагу віддавайте твердим породам із високою теплотворністю та утворенням жару.
- Великі колоди розколюйте до зберігання; максимальний діаметр полін — 150 мм.
- Дрібно розколоті дрова дають вищу теплову потужність, проте швидше згорають.

Найкраще паливо: бук.

Інші придатні породи: дуб, каштан, ясен, клен, береза, в’яз тощо.

Сосна й евкаліпт мають меншу щільність та довге полум’я, що може прискорювати зношування деталей.

Смолиста деревина може вимагати частішого очищення печі та димоходу.

Заборонене паливо

- Будь-яке вугілля та рідке паливо.
- Свіжозрубана чи волога деревина: знижує ефективність та утворює сажу і смолу в димоході.
- Оброблена або відпрацьована деревина: шпали, стовпи, фанера, ДВП, піддони тощо. Спричиняє засмічення, забруднення довкілля та деформацію топки від перегріву.
- Будь-які не деревні матеріали: пластик, аерозольні балони тощо.
- Для розпалювання чи повторного розпалювання заборонені бензин, пальне для ламп, парафін, рідина для вугілля, етиловий спирт і подібні рідини. Тримайте їх подалі від працюючої печі.

Сира та перероблена деревина може спричинити пожежу в димоході.

Нижче показано залежність тепловіддачі дров від їх вологості.

The graph below shows how the humidity of firewood affects its heat output:

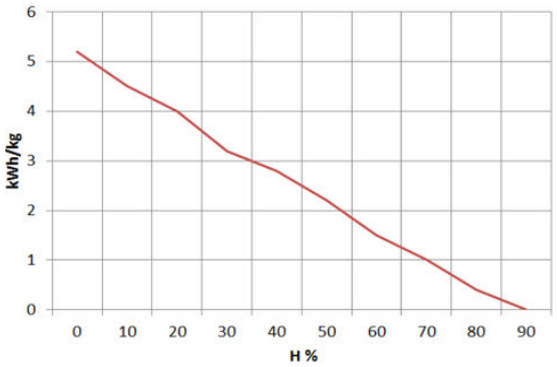

Figure No.8 Relationship between firewood humidity and heat output.

Рис. 8. Залежність тепловіддачі дров від вологості.

3.2. Опис складових частин печі

3.2.1. Органи керування

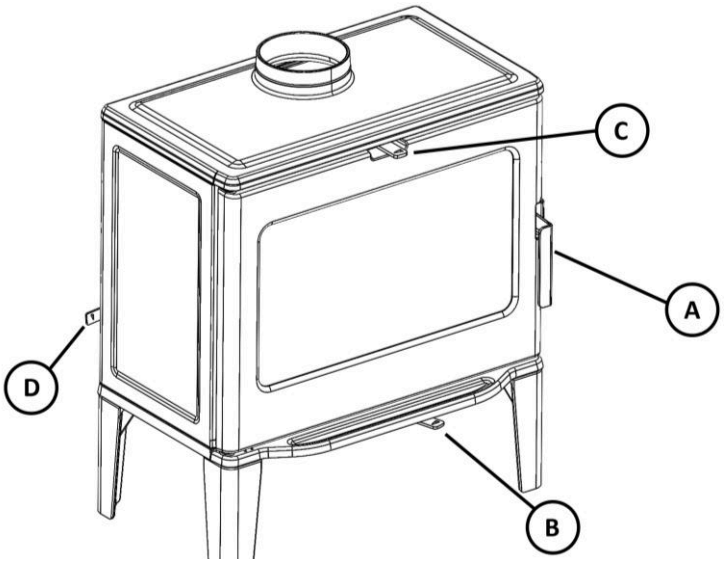

Рис. 9. Органи керування піччю.

A: ручка дверцят топки.

B: подача первинного повітря; B1 — відкрито (праворуч), B2 — закрито (ліворуч).

C: подача вторинного повітря; C1 — відкрито (праворуч), C2 — закрито (ліворуч).

D: подача повітря для подвійного допалювання; D1 — відкрито (вгору), D2 — закрито (вниз).

3.3. Розпалювання

За теплої погоди, на початку сонячного дня, можливі проблеми з розпалюванням і тягою. Туман, мороз, волога у димоході та інші погодні умови також можуть перешкоджати тязі.

Для правильного розпалювання:

- Відкрийте дверцята топки та повністю відкрийте всі повітряні регулятори.
- Покладіть папір або розпалювач і дрібну тріску.
- Підпаліть папір чи розпалювач.
- Залиште дверцята прочиненими на 2–3 пальці приблизно на 15 хвилин, доки скло нагріється.
- Під час першого розпалювання підтримуйте невелике полум’я, щоб деталі поступово розширилися та висохли.

Важливо. Під час першого використання можливі дим і незвичний запах. Провітрюйте приміщення протягом перших годин.

Вода біля печі може бути конденсатом із вологої деревини. Зазвичай явище зникає після 3–4 розпалювань. Якщо ні — перевірте тягу, висоту й діаметр димоходу, теплоізоляцію, герметичність і вологість дров.

3.4. Безпека

Не зберігайте горючі матеріали під піччю.

3.5. Завантаження палива

Відчиняйте дверцята топки повільно, щоб уникнути різкого надходження повітря та виходу диму у приміщення.

Користуйтеся рукавицею, щоб запобігти опікам.

Максимальна висота завантаження — приблизно 1/3 висоти топкової камери.

Мінімальний інтервал завантаження для номінальної потужності — 60 хвилин.

Завжди завантажуйте номінальну кількість палива (див. таблицю 1.1). Для повільного горіння, наприклад уночі, використовуйте товстіші поліна.

Після завантаження зачиняйте дверцята.

Увага: дрова не повинні вдаряти по вермикулітовій футеровці: матеріал крихкий і може тріснути. Надмірна вологість дров швидко руйнує вермикулітові деталі.

3.6. Робота печі

Під час експлуатації дверцята мають бути зачиненими.

З міркувань безпеки ніколи не закривайте повністю всі отвори повітря для горіння.

Первинне повітря

Надходить у топку через колосникову решітку.

Вторинне повітря

Надходить у топку над дверцятами топки.

ВАЖЛИВО: відкритий регулятор вторинного повітря допомагає довше зберігати скло чистим.

Повітря для подвійного допалювання

Надходить у полум'я та забезпечує допалювання частинок, які не згоріли на першому етапі. Це підвищує ефективність і знижує викиди.

ВАЖЛИВО. Через перепади температури під час роботи піч може видавати звуки. Це природне розширення й стискання деталей, не привід для занепокоєння.

Для максимальної потужності відкрийте всі регулятори повітря, для мінімальної — частково прикрийте. У звичайному режимі виробник рекомендує закрити первинне повітря, залишити вторинне відкритим на 20%, а подвійне допалювання — відкритим.

У печах класу B або BE без зовнішнього каналу подачі повітря через піч і димохід тепло може втрачатися назовні. Коли піч не працює, рекомендується закривати регулятори повітря топкової камери для зменшення тепловтрат.

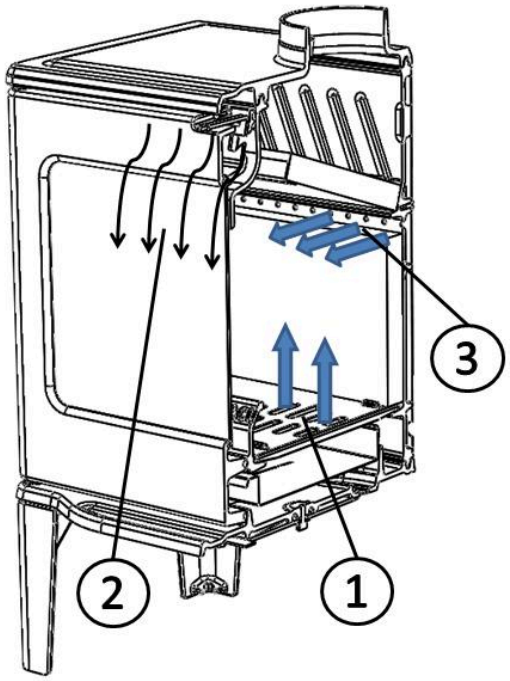

Figure No.10 - Combustion air intakes

1- Primary air inlet; regulates the air under the grate.
2- Secondary air inlet; regulates the air for the glass (air-wash).
3- Double combustion air inlet; the back wall has permanent vents below the baffle plate that allow for post-combustion. Is not adjustable.

Рис. 10. Канали подачі повітря для горіння.

1 — Первинне повітря: надходить під колосник.

2 — Вторинне повітря: обдуває скло й допомагає його очищувати.

3 — Повітря подвійного допалювання: постійні отвори на задній стінці під дефлектором. Не регулюється.

3.7. Видалення золи

Після тривалої роботи потрібно видаляти золу з топки. Виймайте зольник холодним або використовуйте захисну рукавицю.

Ніколи не викидайте гарячі вуглини у сміття.

Щоб дістатися до зольника, відкрийте дверцята печі.

3.8. Дефлектори

Піч має два вермикулітові дефлектори та з'єднувальний підсилювальний елемент із нержавіючої сталі.

Демонтаж дефлекторів Bidart

Спочатку зніміть сталевий підсилювальний елемент. Для цього поверніть його, як показано на рисунку.

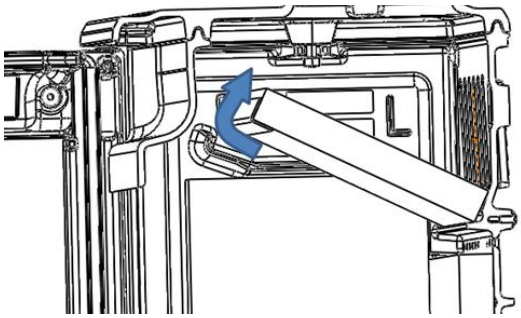

Рис. 11. Поверніть підсилювальний елемент.

Потім потягніть його до передньої частини печі, щоб від'єднати від вермикулітових деталей.

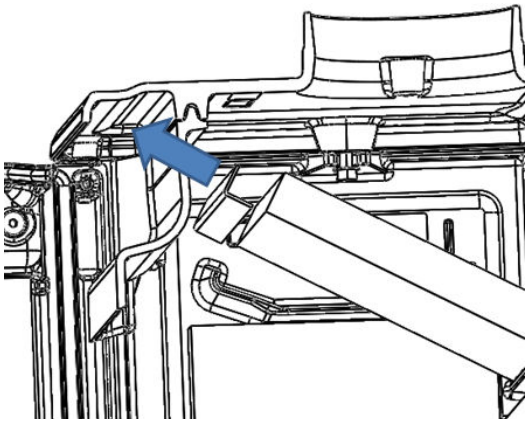

Рис. 12. Вийміть підсилювальний елемент.

Наприкінці вийміть вермикулітові дефлектори, як показано.

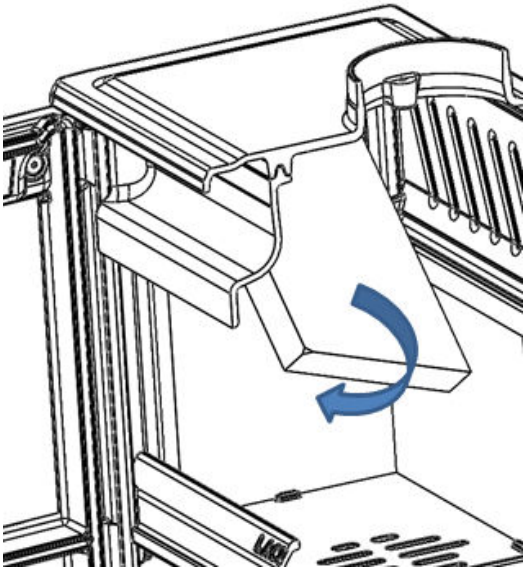

Рис. 13. Виймання вермикулітових дефлекторів.

4. ОБСЛУГОВУВАННЯ ТА ВАЖЛИВІ ПОРАДИ

4.1. Обслуговування печі

Піч, сполучні димові труби й димохід потрібно регулярно чистити, особливо після тривалого простою.

4.1.1. Топкова камера

Видаляйте золу та інші залишки з топки.

4.1.2. Внутрішня частина печі

Дістатися до нижньої частини можна, піднявши й вийнявши чавунну решітку та зольник. Очистіть отвір від золи, за потреби пилососом.

Очистіть топку та дефлектори від накопиченої сажі.

4.1.3. Димовий патрубок

Зону патрубка завжди підтримуйте чистою для належної роботи печі.

Частота очищення залежить від інтенсивності використання та типу палива.

4.1.4. Пофарбовані сталеві й чавунні деталі

Очищуйте щіткою або сухою тканиною. Не зволожуйте деталі: сталь може іржавіти, а фарба — пузиритися й відшаровуватися. Засоби для скла не повинні потрапляти на пофарбовані поверхні.

4.1.5. Скло дверцят топки

Для тривалішого збереження чистоти скла тримайте відкритим вторинний регулятор повітря. З часом скло може забруднюватися. Використовуйте спеціальні засоби для знежирення або сухого очищення.

Очищуйте лише холодне скло. Не розпилюйте засіб безпосередньо на скло: він може потрапити на ущільнювальний шнур дверцят і пошкодити його. Наносьте засіб на тканину.

Не допускайте потрапляння рідини в рухомий механізм регулятора — це може спричинити його заклинювання.

Примітка. Тяга понад 15 Па або витрата дров на годину більша, ніж у таблиці 1.1, створює надмірне навантаження на піч. На склі може з’явитися стійкий білий наліт, який звичайними засобами не видаляється.

УВАГА. Склокераміка розрахована на 700 °C. Не допускайте тривалого безпосереднього контакту полум’я чи палаючих дров зі склом. За температури понад 750 °C його структура може незворотно змінитися, і скло помутніє.

4.1.6. Регулятори подачі повітря

У механізмах регуляторів накопичуються зола, тирса, рідини для чищення тощо, що обмежує їх рух. Якщо це сталося, звільніть і очистіть регулятори.

4.2. Обслуговування димоходу

ДУЖЕ ВАЖЛИВО. Для запобігання пожежам у димоході та іншим небезпечним ситуаціям регулярно виконуйте технічне обслуговування й очищення. Якщо піч використовується часто, димохід і сполучні труби потрібно чистити декілька разів на рік.

Якщо виникла пожежа в димоході, перекрийте тягу, зачиніть двері та вікна, приберіть жар із топки, закрийте з'єднувальний отвір вологими тканинами й викличте пожежну охорону.

4.3. Важливі поради

Lacunza рекомендує використовувати тільки запасні частини, схвалені виробником.

Lacunza не відповідає за будь-які несанкціоновані зміни конструкції виробу.

Піч виробляє тепло. Контакт із гарячими поверхнями може спричинити опіки.

Піч може залишатися ГАРЯЧОЮ деякий час після згасання вогню. НЕ ДОПУСКАЙТЕ ДО НЕЇ МАЛИХ ДІТЕЙ.

5. УСУНЕННЯ НЕСПРАВНОСТЕЙ

Позначка інструмента означає, що роботи повинен виконувати кваліфікований фахівець.

Проблема	Можлива причина	Рішення
Вогонь погано розпалюється або гасне	Сирі/вологі дрова	Використовуйте тверду деревину, заготовлену не менш як 2 роки тому й збережену під накриттям.
Завеликі поліна	Для розпалювання використовуйте папір або розпалювач і суху тріску; далі додавайте розколоті поліна.	
Низька якість дров	Використовуйте тверді породи, що дають жар: каштан, ясен, клен, береза, в'яз, бук тощо.	
Недостатньо первинного повітря	Повністю відкрийте первинний і вторинний регулятори, за потреби трохи прочиніть дверцята. Відкрийте зовнішню припливну решітку.	
Недостатня тяга	Перевірте та очистіть димохід. Переконайтесь у герметичності, теплоізоляції та сухості каналу.	
Надто сильне полум'я	Надлишок первинного повітря	Частково або повністю прикрийте первинний і вторинний регулятори.
Надмірна тяга	Установіть регулятор тяги.	
Дим під час розпалювання	Низька якість дров	Не спалюйте постійно тріску, столярні відходи, фанеру, піддони тощо.
Холодний димохід	Прогрійте димохід, спаливши папір у топці.	
Дим під час горіння	Розрідження у приміщенні	За механічної вентиляції тримайте зовнішнє вікно трохи прочиненим до стабільного горіння.
Замале завантаження	Завантажуйте рекомендовану кількість: надто мала знижує температуру диму та спричиняє зворотну тягу.	
Недостатня тяга	Перевірте стан димоходу й ізоляції; очистіть забруднені труби механічно.	
Піч недостатньо нагріває	Вітер задуває в димохід	Установіть протизадувний оголовок.
Розрідження в приміщенні	За механічної вентиляції забезпечте зовнішній приплив повітря.	
Погане паливо	Використовуйте лише рекомендоване паливо.	
Утворюється конденсат (після 3–4 розпалювань)	Замале завантаження	Дотримуйтеся рекомендованого завантаження: мала кількість дає холодні гази та конденсацію.
Сирі дрова	Використовуйте сухі дрова твердих порід, що зберігалися в провітрюваному місці.	
Стан димоходу	Збільшіть висоту (мінімум 5–6 м), утепліть і перевірте герметичність з'єднань.	

6. ОСНОВНІ ЗАПАСНІ ЧАСТИНИ

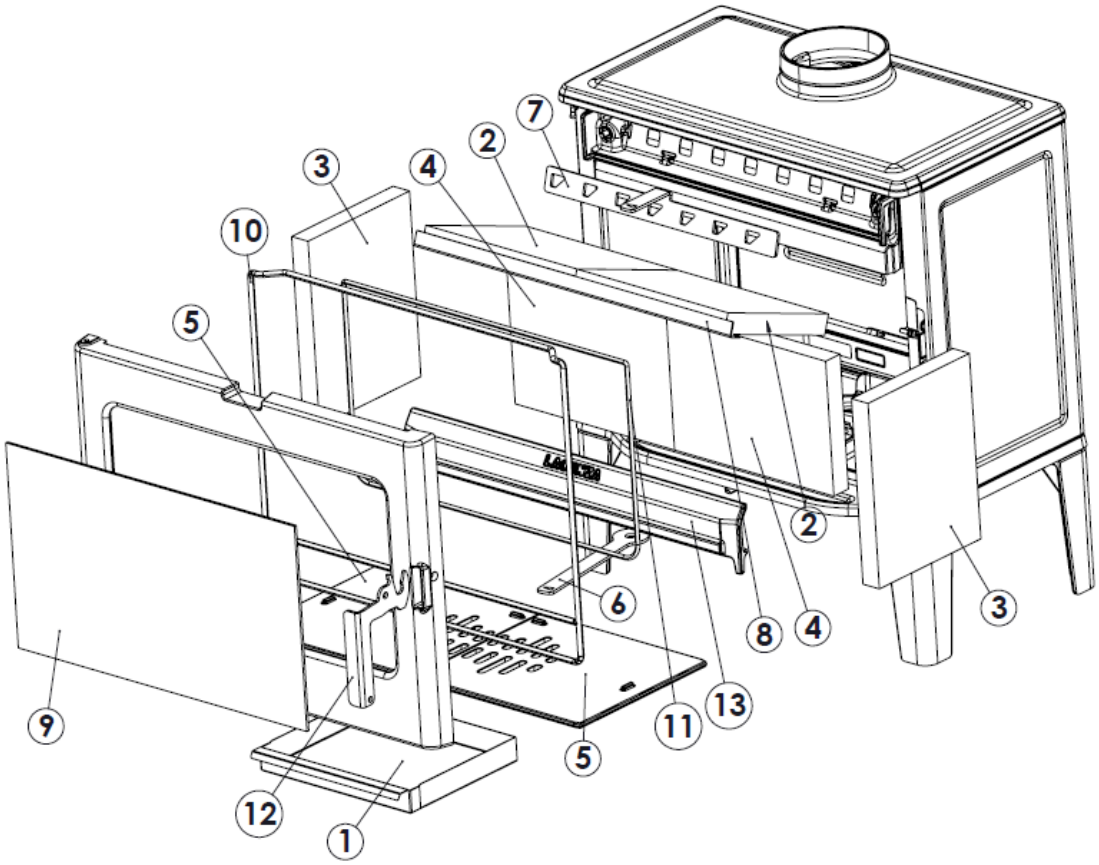

Nº	CÓDIGO	DENOMINACION	CANTIDAD
1	5020000916	Cenicero Bidart-Biarritz	1
2	5020000917	Deflector vermiculita Bidart-Biarritz	2
3	5020000918	Lateral vermiculita Bidart-Biarritz	2
4	5020000919	Trasera vermiculita Bidart-Biarritz	2
5	5020000920	Parrilla hogar Bidart-Biarritz	2
6	5020000921	Pieza móvil registro primario Bidart-Biarritz	1
7	5020000922	Pieza móvil registro secundario Bidart-Biarritz	1
8	5020000923	Angulo sujeción deflector Bidart-Biarritz	1
9	5029000000	Cristal puerta hogar Bidart	1
10	500900000010	Cordón cierre puerta negro Ø8mm Bidart-Biarritz	2,7m
11	500000000510	Cordon plano autoadhesivo 8x2mm Bidart-biarritz	2m
12	5020000924	Manilla asa puerta hogar Bidart-Biarritz	1
13	5020000925	Separador hogar Bidart-Biarritz	1

7. УТИЛІЗАЦІЯ ВИРОБУ

Утилізація печі є виключною відповідальністю її власника, який повинен діяти відповідно до чинного законодавства своєї країни з питань безпеки та захисту довкілля.

Після завершення строку служби виріб не можна викидати разом із побутовими відходами.

Піч можна передати до спеціалізованих пунктів роздільного збору, організованих місцевою владою, або продавцям, які надають відповідну послугу.

Роздільна утилізація запобігає негативним наслідкам для здоров’я та довкілля і дає змогу повернути у виробництво матеріали, з яких виготовлено піч, заощаджуючи енергію та ресурси.

Піч можна розібрати, оскільки деталі з’єднані гвинтами або заклепками, а матеріали передати у відповідні канали перероблення.

У складі печі: сталь, чавун, скло, теплоізоляційні матеріали, електротехнічні компоненти тощо.

8 8. ДЕКЛАРАЦІЯ ЕКСПЛУАТАЦІЙНИХ ХАРАКТЕРИСТИК

LACUNZA
Natural comfort

ES FR *EN* IT PT *DE*

N.º ES -S-033

DECLARACIÓN DE PRESTACIONES
Conforme al R. E. Productos Construcción (UE) Nº 305/2011
DÉCLARATION DE PERFORMANCE
Selon le Réglement (UE) Nº 305/2011
DECLARATION OF PERFORMANCE
According to Regulation (UE) N° 305/2011

DICHIARAZIONE DI PRESTAZIONE
In base al Regolamento (UE) Nº 305/2011
DECLARAÇAO DE PRESTAÇÕES
Em base com o Regulamento (UE) Nº 305/2011
LEISTUNGSERKLÄRUNG
Gemäß R. E. Bauprodukte (EU) Nr. 305/2011

1	**Código de identificación única del producto tipo:** Code d'identification unique du produit type: *Unique identification code of the product-type:* **Codice di identificazione unico del prodotto-tipo:** Código de identificação único do produto-tipo: *Eindeutiger Kenncode des Produkttyps:*	**BIARRITZ-BIDART**
2	**Usos previstos:**	**Estufa de calefacción residencial, alimentada con combustibles sólidos.**
	Usage(s) prévu(s):	**Poêles de chauffage domestiques à combustible solid.**
	Intended	**Residential solid fuel burning Roomheaters.**
	Usi previsti:	**Stufa di riscaldamento domestici a combustibile solido.**
	Utilização(ões) prevista(s):	**Fogão de aquecimento residencial, alimentado por combustíveis sólidos.**
	Verwendungszweck(e):	**Häusliche Raumheizer für feste Brennstoffe.**
3	**Fabricante:** Fabricant: *Manufacturer:* **Fabbricante:** Fabricant: *Hersteller:*	LACUNZA KALOR GROUP S.A.L. Pol. Ind. Ibarrea 5A 31800 Alsasua (Navarra) (Spain) T. (0034) 948563511 comercial@lacunza.net www.lacunza.net
5	**Sistemas de evaluación y verificación de la constancia de las prestaciones (EVCP):** Système(s) d'évaluation et de vérification de la constance des performances: *System/s of AVCP:* **Sistemi di VVCP:** Sistema(s) de avaliação e verificação da regularidade do desempenho (AVCP): *System zur Bewertung und Überprüfung der Leistungsbeständigkeit:*	3
6a	**Norma armonizada:** Norme harmonisée: *Harmonised standard:* **Norma armonizzata:** Norma harmonizada: *Harmonisierte Norm:*	EN-16510-2-1 (2022)
6a	**Organismos notificados:** Organisme(s) notifié(s): *Notified body/ies:* **Organismi notificati:** Organismo(s) notificado(s): *Notifizierte Stelle(n):*	SGS NEDERLAND B.V. Nº 0608 Leemansweg 51 6827 BX Arnhem (The Netherlands)

7	**Características esenciales** Caractéristiques essentielles *Essential features*	**Caratteristiche essenziali** Características essenciais *Unerlässliche Eigenschaften*	**Prestaciones declaradas:** Performance(s) déclarée(s): *Declared performance/s:*	**Prestazioni dichiarate:** Desempenho(s) declarado(s): *Erklärte Leistung(en):*
	Capacidad para soportar carga Capacité de chargement *Load bearing capacity*	**Capacità di carico** Capacidade de carga *Tragfähigkeit*	NPD	
	Protección de materiales combustibles Protection des matériaux combustibles *Protection of combustible materials*	**Protezione dei materiali combustibili** Proteção de materiais combustíveis *Schutz brennbarer Materialien*		

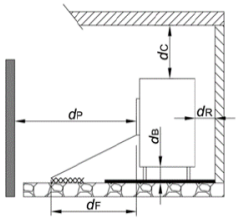

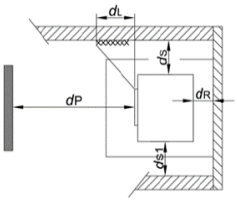

dS =	600 mm	dL=	1400 mm
dS1=	600 mm	dC =	750mm
dR=	600 mm	dF =	400 mm
dP =	1400 mm	dB =	No comb

	A	B
Prestación Declarada a Potencia Calorífica: Performance déclarée à la puissance thermique: *Declared Performance at Heating Power:* Prestazioni dichiarate alla potenza termica: Desempenho declarado na potência de aquecimento: *Angegebene Leistung bei:*	Nominal Nominale *Nominal* Nominale Nominal *Nennheizleistung*	A carga parcial Á charge partielle *At partial load* A carico parziale Com carga parcial *Teillast-Heizleistung*
Emisión. Émission. *Emission.* **Emissione**. Emissão. *Emission* **CO_{nom}** (13%O_2) / **CO_{part}** (13%O_2)	A 1054 mg/m³	B NPD
Emisión. Émission. *Emission.* **Emissione**. Emissão. *Emission* **NOx_{nom}** (13%O_2) / **NOx_{part}** (13%O_2)	A 112 mg/m³	B NPD
Emisión. Émission. *Emission.* **Emissione**. Emissão. *Emission* **OGC_{nom}** (13%O_2) / **OGC_{part}** (13%O_2)	A 66 mg/m³	B NPD
Emisión. Émission. *Emission.* **Emissione**. Emissão. *Emission* **PM_{nom}** (13%O_2) / **PM_{part}** (13%O_2)	A 14 mg/m³	B NPD
Temperatura de salida de gases de combustión (TSnom/TSpart) Température de sortie des gaz de combustión (TSnom/TSpart) *Combustion gas outlet temperature* (TSnom/TSpart) Temperatura uscita gas di combustione (TSnom/TSpart) Temperatura de saída do gás de combustão (TSnom/TSpart) *Verbrennungsgasaustrittstemperatur* (TSnom/TSpart)	A 360 ºC	B NPD
Tiro mínimo (Pnom/Ppart) Tirage minimum (Pnom/Ppart) *Minimum depression* Depressione minima (Pnom/Ppart) Depressão mínima (Pnom/Ppart) *Minimale depression* (Pnom/Ppart)	A 12 Pa	B NPD
Caudal másico de los gases de combustión (Øf,g_{nom}/Øf,g_{part}) Débit massique des gaz de combustion (Øf,g_{nom}/Øf,g_{part}) *Mass flow rate of combustion gases* (Øf,g_{nom}/Øf,g_{part}) Portata massica dei gas di combustione (Øf,g_{nom}/Øf,g_{part}) Taxa de fluxo de massa de gases de combustão (Øf,g_{nom}/Øf,g_{part}) *Massenstrom der Verbrennungsgase* (Øf,g_{nom}/Øf,g_{part})	A 8,5 g/s	B NPD
Seguridad contra incendios de instalaciones en una chimenea (T_{class}) Sécurité incendie des installations dans une cheminée (T_{class}) *Fire safety of installations in a chimney* (T_{class}) Sicurezza antincendio delle installazioni (T_{class}) Segurança contra incêndio de instalações em chaminé (T_{class}) *Brandschutz von Anlagen in einem Schornstein* (T_{class})	T500	

Potencia de calefacción **(Pnom/Ppart)** Puissance de chauffe (Pnom/Ppart) *Heating power* (Pnom/Ppart)	Potenza di riscaldamento **(Pnom/Ppart)** Potência de aquecimento (Pnom/Ppart) *Heizleistung* (Pnom/Ppart)	A	9 kW	B	NPD
Potencia de calentamiento de agua **(PWnom/PWpart)** Puissance de chauffage de l'eau (PWnom/PWpart) *Water heating power* (PWnom/PWpart) Potenza di riscaldamento del l'acqua **(PWnom/PWpart)** Potência de aquecimento (PWnom/PWpart) *Wasserheizleistung* (PWnom/PWpart)		A	NPD	B	NPD
Eficiencia (η_{nom}/η_{part}) Efficacité (η_{nom}/η_{part}) *Efficiency* (η_{nom}/η_{part})	Efficienza (η_{nom}/η_{part}) Eficiência (η_{nom}/η_{part}) *Effizienz* (η_{nom}/η_{part})	A	77 %	B	NPD
Eficiencia de calefacción estacional (η_s) Efficacité du chauffage saisonnier (η_s) *Seasonal heating efficiency* (η_s)	Efficienza térmica stagionale (η_s) Eficiência de aquecimento sazonal (η_s) *Saisonale Heizeffizienz* (η_s)	67			
Índice eficiencia energética (EEI) Indice d'efficacité énergétique (EEI) *Energy efficiency index* (EEI)	Indice di efficienza energetica (EEI) Índice de eficiência energética (EEI) *Energieeffizienzindex* (EEI)	102			
Clase Classe *Class*	Classe Classe *Klasse*	A			
Consumo de energía eléctrica *(elmáx / elmín)* Consommation d'énergie électrique *(elmáx / elmín)* *Electrical energy consumption (elmáx / elmín)* Consumo di energia elettrica *(elmáx / elmín)* Consumo de energia elétrica *(elmáx / elmín)* *Elektrischer Energieverbrauch (elmáx / elmín)*		A	NPD	B	NPD
Consumo de energía modo espera (el_{sb}) Consommation d'énergie en veille (el_{sb}) *Standby power consumption* (el_{sb})	Consumo energético in standby (el_{sb}) Consumo de energia em espera (el_{sb}) *Standby-Stromverbrauch* (el_{sb})	NPD			
Sostenibilidad medioambiental La durabilité environnementale *Environmental sustainability*	Sostenibilità ambientale Sustentabililidade ambiental *Umweltverträglichkeit*				

Las prestaciones del producto identificado anteriormente son conformes con el conjunto de las prestaciones declaradas.
Les performances du produit identifié ci-dessus sont conformes à toutes les performances déclarées.
The performances of the product identified above are in accordance with all the declared performances.

Le prestazioni del prodotto sopra identificato sono conformi a tutte le prestazioni dichiarate.
Os desempenhos do produto acima identificados estão de acordo com todos os desempenhos declarados.
Die oben genannten Leistungen des Produkts entsprechen allen erklärten Leistungen.

La presente declaración de prestaciones se emite, de conformidad con el Reglamento (UE) nº 305/2011, bajo la sola responsabilidad del fabricante arriba identificado.
Cette déclaration des performances est établie, conformément au Règlement (UE) n° 305/2011, sous la seule responsabilité du fabricant identifié ci-dessus.
This declaration of performance is issued, in accordance with Regulation (EU) No. 305/2011, under the sole responsibility of the manufacturer identified above.

La presente dichiarazione di prestazione viene rilasciata, in con formità al Regolamento (UE) n. 305/2011, sotto la responsabilità esclusiva del produttore sopra identificato.
Esta declaração de desempenho é emitida, de acordo com o Regulamento (UE) n.º 305/2011, sob a exclusiva responsabilidade do fabricante acima identificado.
Die Erstellung dieser Leistungserklärung erfolgt gemäß Verordnung (EU) Nr. 305/2011 in alleiniger Verantwortung des oben genannten Herstellers.

LACUNZA
Natural comfort
LACUNZA KALOR GROUP S.A.L.
Pol. Ind. Ibarrea 5A 31800
Alsasua (Navarra) (Spain)
T. (0034) 948563511
comercial@lacunza.net
www. lacunza.net

Firmado por y en nombre del fabricante por:
Signé pour le fabricant et en son nom par:
Signed for and on behalf of the manufacturer by:
Firmato a nome e per conto del fabbricante da:
Assinado por e em nome do fabricante por:
Unterzeichnet für den Hersteller und im Namen des Herstellers von :

ALSASUA (Navarra, Spain) a 18/02/2026

Igor Ruiz de Alegría
Director Gerente de Negocio

9. МАРКУВАННЯ CE

CE 25	LACUNZA KALOR GROUP S.A.L. Pol. Ind. Ibarrea 5A 31800 Alsasua (Navarra) (Spain) www.lacunza.net	
	DoP: **ES-S-033**	**EN 16510-2-1 (2022)**

Marca, Marque, Mark, Marca, Marca, Markierung: **LACUNZA**

Tipo, Type, Type, Tipo, Tipo, Nett: **Estufa, Poêle, Stufa, Stove, Aquecedor, Holzofen**

Modelo, Modèle, Model, Modello, Modelo, Modell: **BIARRITZ-BIDART**

Organismo notificado: Organisme notifié: Notified body: Organismi notificati: Organismo notificado: Notifizierte Stelle: **SGS N°0608**

Aparato Tipo, Type d'appareil, Apparatus Type, Tipo di apparecchio, Tipo de aparelho, Gerätetyp: **B**

Estufa de calefacción residencial, alimentada con combustibles sólidos. Poêles de chauffage domestiques à combustible solid. Residential solid fuel burning Roomheaters. Stufa di riscaldamento domestici a combustibile solido. Fogão de aquecimento residencial, alimentado por combustíveis sólidos. Häusliche Raumheizer für feste Brennstoffe.

Características esenciales, Caractéristiques essentielles, Essential features, Caratteristiche essenziali, , Características essenciais, Unerlässliche Eigenschaften	**Prestaciones, Performance, Prestazione, Services, Desempenho, Leistungen**
Capacidad para soportar carga, Capacité de chargement, Load bearing capacity, Capacità di carico, Capacidade de carga, Tragfähigkeit	**NPD**
Protección de materiales combustibles. Protection des matériaux combustibles. Protection of combustible materials. Protezione dei materiali combustibili. Proteção de materiais combustíveis. Schutz brennbarer Materialien 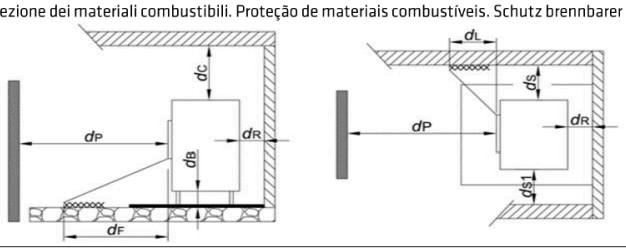	**dS = 600mm** **dS1 = 600mm** **dR = 600mm** **dP = 1400mm** **dL = 1400mm** **dC = 750mm** **dF = 400mm** **dB = No comb**

Prestación Declarada a Potencia Calorífica: Performance déclarée à la puissance thermique: Declared Performance at Heating Power: Prestazioni dichiarate alla potenza termica: Desempenho declarado na potência de aquecimento: Angegebene Leistung bei:	Nominal Nominale *Nominal* Nominale Nominal *Nennheizleistung*	A carga parcial Á charge partielle *At partial load* A carico parziale Com carga parcial *Teillast-Heizleistung*
Emisión. Émission. Emission. Emissione. Emissão. Emission **COnom (13%O2) / COpart (13%O2)**	**1054 mg/m³**	**NPD**
Emisión. Émission. Emission. Emissione. Emissão. Emission **NOxnom (13%O2)/NOxpart (13%O2)**	**112 mg/m³**	**NPD**
Emisión. Émission. Emission. Emissione. Emissão. Emission **OGCnom (13%O2)/OGCpart (13%O2)**	**66 mg/m³**	**NPD**
Emisión. Émission. Emission. Emissione. Emissão. Emission **PMnom (13%O2) / PMpart (13%O2)**	**14 mg/m³**	**NPD**
Temperatura de salida de gases de combustión. Température de sortie des gaz de combustión. Combustion gas outlet temperature. Temperatura uscita gas di combustione. Temperatura de saída do gás de combustão. Verbrennungsgasaustrittstemperatur. **(TSnom/TSpart)**	**360 °C**	**NPD**
Tiro mínimo. Tirage minimum. Minimum depression. Depressione minima. Depressão mínima. Minimale depression **(Pnom/Ppart)**	**12 Pa**	**NPD**
Caudal másico de los gases de combustión. Débit massique des gaz de combustion. Mass flow rate of combustion gases. Portata massica dei gas di combustion. Taxa de fluxo de massa de gases de combustão. Massenstrom der Verbrennungsgase **(Øf,gnom/Øf,gpart)**	**8,5 g/s**	**NPD**
Seguridad contra incendios de instalaciones en una chimenea. Sécurité incendie des installations dans une cheminée. Fire safety of installations in a chimney. Sicurezza antincendio delle installazioni. Segurança contra incêndio de instalações em chaminé.Brandschutz von Anlagen in einem Schornstein **(Tclass)**	**T500**	
Potencia de calefacción. Puissance de chauffe. Heating power. Potenza di riscaldamento. Potência de aquecimento. Heizleistung **(Pnom/Ppart)**	**9 kW**	**NPD**
Potencia de calentamiento de agua. Pussance de chauffage de l'eau. Water heating power.Potenza di riscaldamento del l'acqua. Potência de aquecimento. Wasserheizleistung **(PWnom/PWpart)**	**NPD**	**NPD**
Eficiencia. Efficacité. Efficiency. Efficienza. Eficiência. Effizienz **(ηnom/ηpart)**	**77 %**	**NPD**
Eficiencia de calefacción estacional. Efficacité du chauffage saisonnier. Seasonal heating efficiency. Efficienza térmica stagionale. Eficiência de aquecimento sazonal. Saisonale Heizeffizienz **(ηs)**	**67 %**	
Índice eficiencia energética. Indice d'efficacité énergétique. Energy efficiency index. Indice di efficienza energética. Índice de eficiência energética. Energieeffizienzindex **(EEI)**	**102**	
Clase. Classe. Class. Classe. Classe.Klasse	**A**	
Consumo de energía eléctrica. Consommation d'énergie électrique. Electrical energy consumption. Consumo di energia elettrica. Consumo de energia elétrica. Elektrischer Energieverbrauch **(elmáx / elmín)**	**NPD**	**NPD**
Consumo de energía modo espera. Consommation d'énergie en veille. Standby power consumption. Consumo energético in standby. Consumo de energia em espera. Standby-Stromverbrauch **(elsb)**	**NPD**	**NPD**

ДОДАТОК: ПЕРЕКЛАД ТАБЛИЦІ ЗАПАСНИХ ЧАСТИН

Номери позицій та коди відповідають оригінальному заводському кресленню на сторінці 18 інструкції (PDF-сторінка 19). Креслення та артикульні коди збережено без змін.

№	Код	Найменування	К-сть
1	5020000916	Зольник Bidart–Biarritz	1
2	5020000917	Вермикулітовий дефлектор Bidart–Biarritz	2
3	5020000918	Бічна вермикулітова плита Bidart–Biarritz	2
4	5020000919	Задня вермикулітова плита Bidart–Biarritz	2
5	5020000920	Колосникова решітка Bidart–Biarritz	2
6	5020000921	Рухома заслінка первинного повітря Bidart–Biarritz	1
7	5020000922	Рухома заслінка вторинного повітря Bidart–Biarritz	1
8	5020000923	Кріпильний кутник дефлектора Bidart–Biarritz	1
9	5029000000	Скло дверцят топки Bidart	1
10	500900000010	Чорний ущільнювальний шнур дверцят Ø8 мм Bidart–Biarritz	2,7 м
11	500000000510	Самоклейний плоский ущільнювальний шнур 8×2 мм Bidart–Biarritz	2 м
12	5020000924	Ручка дверцят топки Bidart–Biarritz	1
13	5020000925	Роздільник топки Bidart–Biarritz	1

Заводське креслення є основним джерелом відповідності позначок і деталей. Під час замовлення запчастин звіряйте артикул з оригіналом.

ДОДАТОК: ДЕКЛАРАЦІЯ ЕКСПЛУАТАЦІЙНИХ ХАРАКТЕРИСТИК

Український переклад основних полів заводської декларації на сторінках 20–22 (PDF 21–23). Підпис, печатка, логотипи, сертифікаційні позначки та вихідні багатомовні документи залишені без змін.

Виріб і виробник

Ідентифікація виробу	BIARRITZ–BIDART
Призначення	Побутовий опалювальний прилад на твердому паливі
Виробник	LACUNZA KALOR GROUP S.A.L., Pol. Ind. Ibarrea 5A, 31800 Alsasua (Navarra), Іспанія
Система оцінки та перевірки стабільності характеристик	3
Гармонізований стандарт	EN 16510-2-1 (2022)
Нотифікований орган	IGE – Forschung und Entwicklung im Bauwesen, Leemerwiese 51, 6827 BX Arnhem (Нідерланди)

Основні заявлені характеристики

Параметр	Значення
Номінальна теплова потужність	9 кВт
Ефективність (ККД)	77%
Сезонна енергоефективність опалення	67%
Індекс енергоефективності	102
Клас енергоефективності	A
CO при 13% O_2	1054 мг/м³
NOx при 13% O_2	112 мг/м³
OGC при 13% O_2	66 мг/м³
PM при 13% O_2	14 мг/м³
Температура димових газів у димоході	300 °C
Температура на патрубку	360 °C
Тяга димоходу	12 Па
Масова витрата газів	8,5 г/с
Клас димоходу	T500

Позначка NPD у декларації означає «характеристику не визначено». Її збережено без підміни числовим значенням.

ДОДАТОК: БЕЗПЕЧНІ ВІДСТАНІ ТА МАРКУВАННЯ CE

Пояснення до заводських таблиць і креслень на сторінках 21–23 інструкції. Графічні схеми з усіма розмірами залишені в оригінальному вигляді.

Мінімальні відстані до горючих матеріалів

Заводське позначення	Відстань
dS	600 мм
dS1	600 мм
dR	600 мм
dF	1400 мм
dL	1400 мм
dC	750 мм
dB	400 мм
dO	Без з’єднання

Під час монтажу орієнтуйтеся на фактичне розташування розмірів на заводських схемах, а не лише на їхні буквені позначення.

Пояснення позначок

CE — маркування відповідності вимогам європейського законодавства для заявленої категорії виробу.

DoP — декларація експлуатаційних характеристик.

Номінальна потужність — теплова потужність у встановлених умовах випробування.

NPD — показник не визначений.

CO, NOx, OGC, PM — відповідно оксид вуглецю, оксиди азоту, органічні газоподібні сполуки та тверді частинки.

Юридично значимими реквізитами залишаються вихідні заводські декларація та табличка маркування на сторінках 20–23 оригінальної інструкції.

LACUNZA KALOR GROUP S.A.L
Pol. Ind. Ibarrea 5A
31800 Alsasua (Navarra) Spain
Tel.: (00 34) 948 56 35 11
Fax.: (00 34) 948 56 35 05
e-mail: comercial@lacunza.net
Website: www.lacunza.net
EDITION: 6